A3FRAME 1 2 3 4 5 6

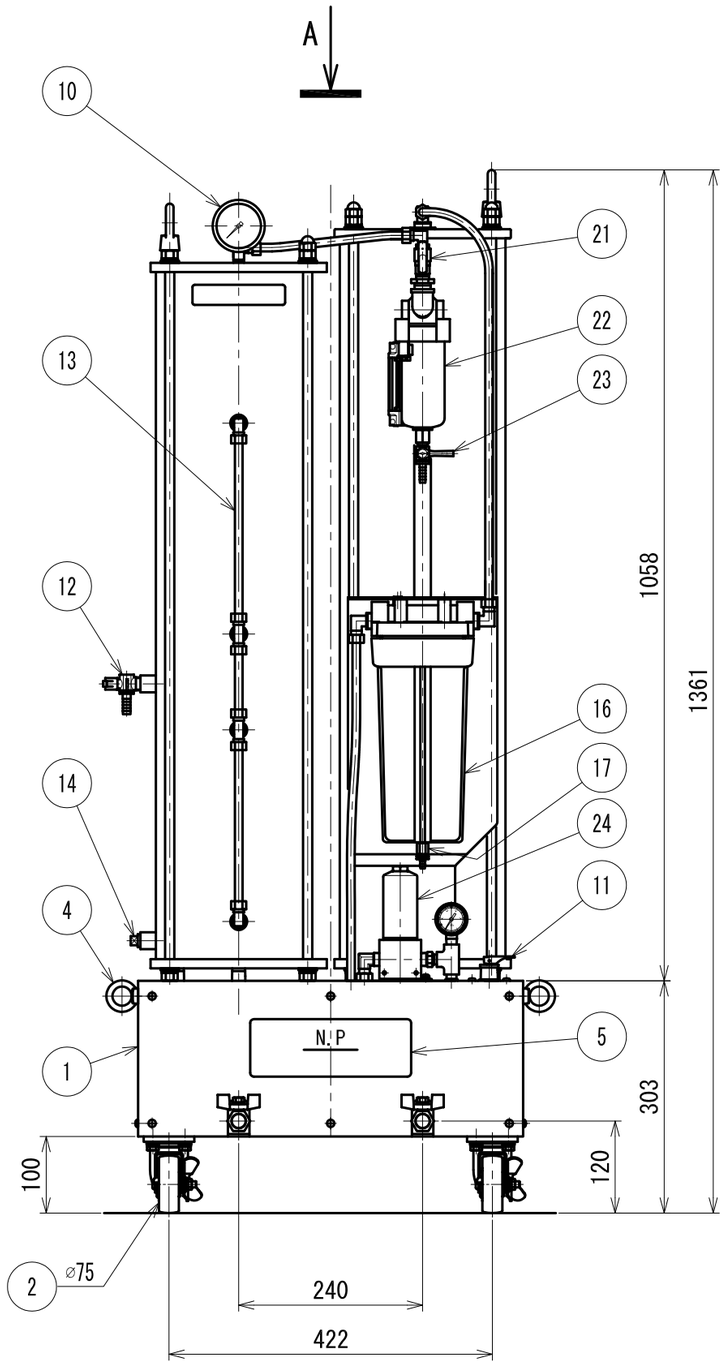

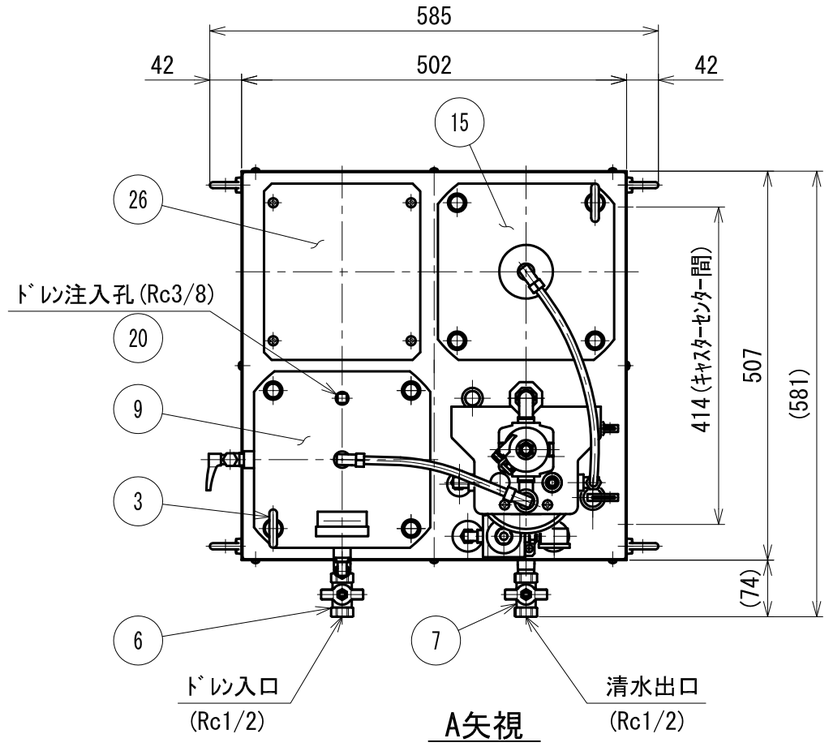

A矢視

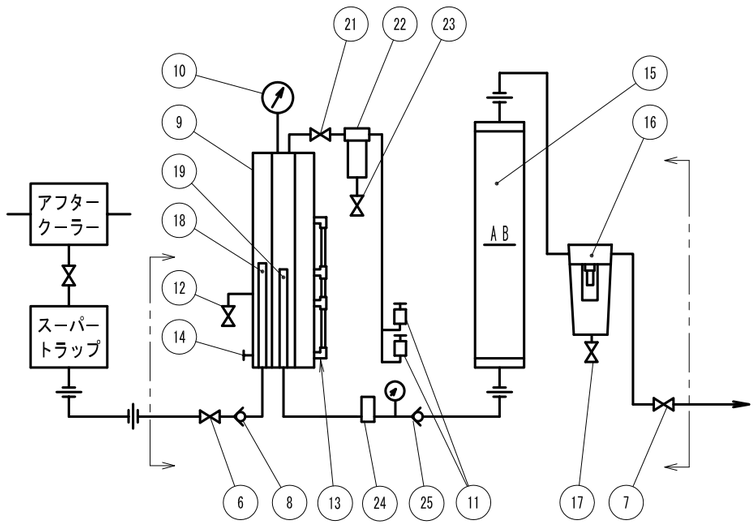

フローシート

仕様

型　式	SD37D
適用ｺﾝﾌﾟﾚｯｻ(総合計)	ｽｸﾘｭｰ ： 37kW以下、ﾚｼﾌﾟﾛ ：18kW以下
処 理 方 法	ﾌｨﾙﾀｰ方式(焼却可、有毒ｶﾞｽは出ません。)
処理後の油分濃度	5ppm以下(n-ﾍｷｻﾝ値抽出液)
運 転 方 式	自動運転(ｴｱｰ圧力でﾄﾞﾚﾝを各槽へ送り込みます。)
最高使用圧力	ﾄﾞﾚﾝ分離槽の圧力計で1MPa
使 用 温 度	2～50℃(但し、ﾄﾞﾚﾝ水が凍結しないこと)
ﾌｨﾙﾀｰ寿命	原水の　150ppmの時　27,500L 油分濃度　300ppmの時　13,750L
塗　装	焼付塗装,　若草色(ﾏﾝｾﾙ7.5GY5/4.5)
質　量	空質量　約 100Kg,　運転質量　約145kg

NO.	部品名称/PART NAME	数/Q'TY	材質/MATERIAL	備考/NOTE
26	ﾊﾟﾈﾙ	1	SS	
25	逆止弁	1	BC	Rc3/8
24	ｽﾄﾚｰﾅ	1	.	ｵﾘﾌｨｽφ2.2内蔵
23	ﾎﾞｰﾙﾊﾞﾙﾌﾞ	1	R1/4×G1/4	Φ8竹の子ﾆｯﾌﾟﾙ付
22	ﾐｽﾄ除去ﾌｨﾙﾀｰ	1	ﾌｨﾙﾀｰ型式:MF100-4G、ｴﾚﾒﾝﾄ型式:MF100	
21	ﾎﾞｰﾙﾊﾞﾙﾌﾞ	1	BC	R3/8×G3/8
20	ﾌﾟﾗｸﾞ	1	FC	R3/8
19	吸入ﾊﾟｲﾌﾟ	1	SGP	.
18	噴出ﾊﾟｲﾌﾟ	1	SGP	.
17	清水抽出確認ﾊﾞﾙﾌﾞ	1	G1/8	Φ7竹の子ﾆｯﾌﾟﾙ付
16	清水確認槽	1	.	250CW-4G
15	AB槽	1	.	.
14	ﾄﾞﾚﾝ抜きﾌﾟﾗｸﾞ	1	FC	R3/8
13	ﾚﾍﾞﾙｹﾞｰｼﾞ	1	.	.
12	浮上油取出しﾊﾞﾙﾌﾞ	1	R3/8×G3/8	Φ10竹の子ﾆｯﾌﾟﾙ付
11	ｴｱｰ調整弁	2	BC	.
10	圧力計	1	BC	1/4B×∅60×1MPa
9	ﾄﾞﾚﾝ分離槽	1	SS,SGP	.
8	逆止弁	1	BC	Rc1/2
7	清水出口ﾊﾞﾙﾌﾞ	1	BC	Rc1/2 ﾎﾞｰﾙﾊﾞﾙﾌﾞ
6	ﾄﾞﾚﾝ入口ﾊﾞﾙﾌﾞ	1	BC	Rc1/2 ﾎﾞｰﾙﾊﾞﾙﾌﾞ
5	銘 板	1	.	.
4	ｱｲﾎﾞﾙﾄ	4	SC	M10
3	ｱｲﾅｯﾄ	2	SC	M12
2	ｷｬｽﾀｰ	4		自在式ｽﾄｯﾊﾟｰ
1	本体ｹｰｽ	1	SS	.

形式/TYPE ・ 備考/NOTES	変更日/DATE	説　明/DESCRIPTION	数/Q'TY	担当/SIGN		
SD37D	.	5 .	.	.	材質 MATERIAL	*
	.	4 .	.	.	塗装 PAINTING	*
	.	3 .	.	.	めっき PLATING	*
	.	2 .	.	.	表面処理 SUF TRTNT	*
	.	1 .	.	.	公差 TOLERANCE	*
					仕上 FINISH *	鋭除 DEBURR *

作成日／DATE 2024.11.01

承認 APPROVED | 検図 CHECKED ・ | 設計 DESIGN O.H

株式会社フクハラ FUKUHARA CO.,LTD.

尺度 SCALE A3 1/8

図面名称 DRAWING NAME ドレンデストロイヤー

図面番号 DRAWING No. 3009125X01 H00

部品コード CODE ********** 図面区分 DIVISION ** 枚数 NUMBER 001/001