A3FRAME 1 2 3 4 5 6

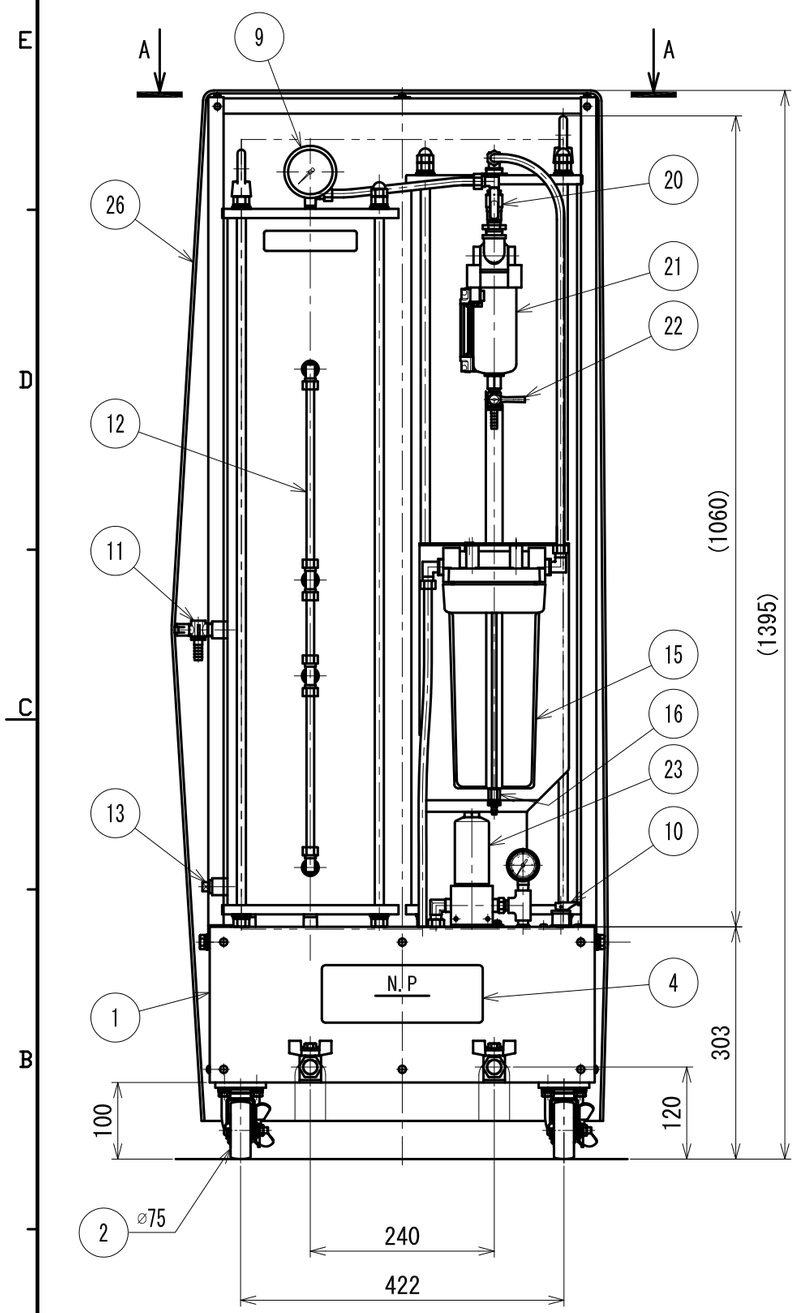

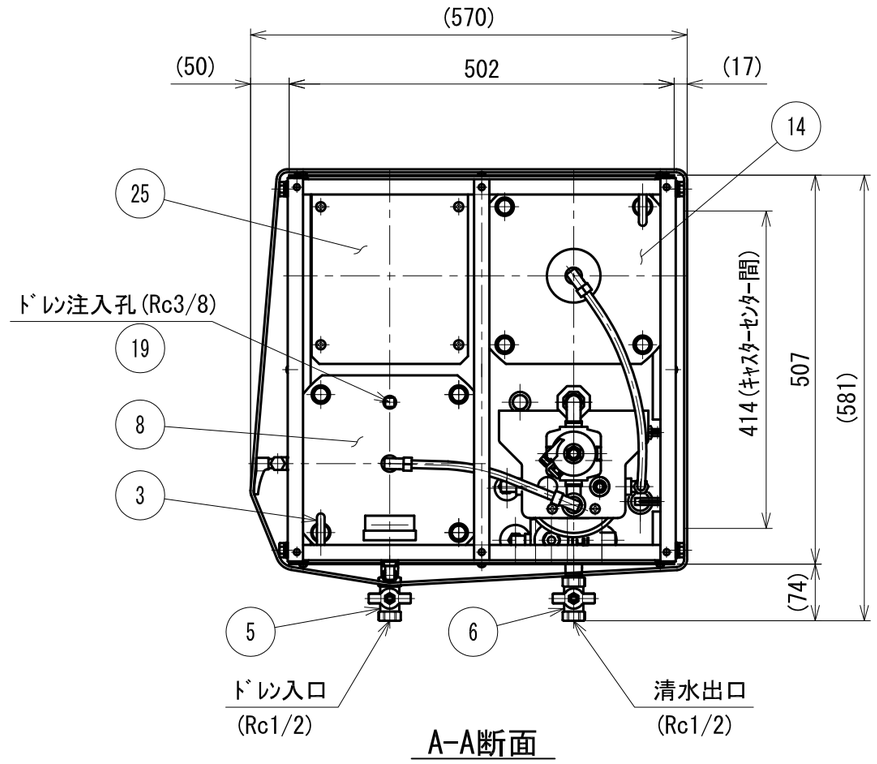

A-A断面

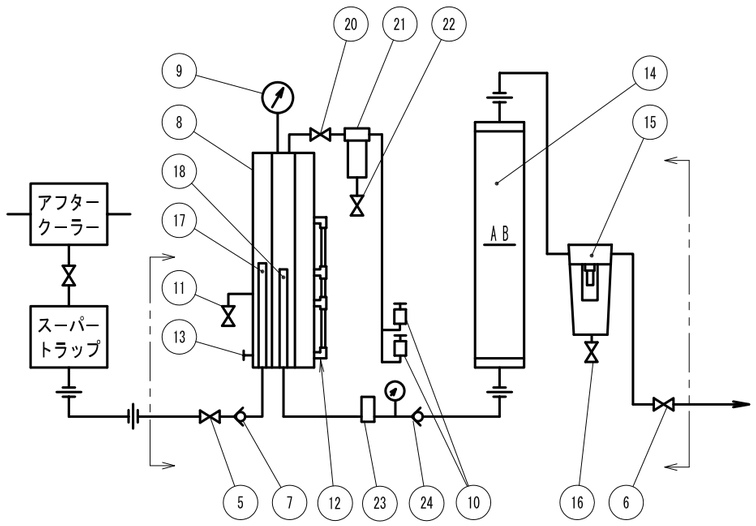

フローシート

仕様

型　式	SD37D-C
適用ｺﾝﾌﾟﾚｯｻ(総合計)	ｽｸﾘｭｰ ： 37kW以下、ﾚｼﾌﾟﾛ ：18kW以下
処 理 方 法	ﾌｨﾙﾀｰ方式(焼却可、有毒ｶﾞｽは出ません。)
処理後の油分濃度	5ppm以下(n-ﾍｷｻﾝ値抽出液)
運 転 方 式	自動運転(ﾄﾗｯﾌﾟによるﾄﾞﾚﾝをｴｱｰ圧送)
最高使用圧力	ﾄﾞﾚﾝ分離槽の圧力計で1MPa
使 用 温 度	2℃～50℃(但し、ﾄﾞﾚﾝ水が凍結しないこと)
ﾌｨﾙﾀｰ寿命	原水の　　：150ppmの時　27,500L 油分濃度　：300ppmの時　13,570L
塗　　装	焼付塗装,　若草色(ﾏﾝｾﾙ7.5GY5/4.5)
質　　量	空質量　約 110Kg,　　運転質量　約155kg

NO.	部品名称/PART NAME	数/Q'TY	材質/MATERIAL	備考/NOTE
26	ｶﾊﾞｰ	1	樹脂	
25	ﾊﾟﾈﾙ	1	SS	
24	逆止弁	1	BC	Rc3/8
23	ｽﾄﾚｰﾅ	1	.	ｵﾘﾌｨｽφ2.2内蔵
22	ﾎﾞｰﾙﾊﾞﾙﾌﾞ	1	R1/4×G1/4	Φ8竹の子ﾆｯﾌﾟﾙ付
21	ﾐｽﾄ除去ﾌｨﾙﾀｰ	1	ﾌｨﾙﾀｰ型式;MF100-4G、ｴﾚﾒﾝﾄ型式;MF100	
20	ﾎﾞｰﾙﾊﾞﾙﾌﾞ	1	BC	R3/8×G3/8
19	ﾌﾟﾗｸﾞ	1	FC	R3/8
18	吸入ﾊﾟｲﾌﾟ	1	SGP	.
17	噴出ﾊﾟｲﾌﾟ	1	SGP	.
16	清水抽出確認ﾊﾞﾙﾌﾞ	1	G1/8	Φ7竹の子ﾆｯﾌﾟﾙ付
15	清水確認槽	1	.	250CW-4G
14	AB槽	1	.	.
13	ﾄﾞﾚﾝ抜きﾌﾟﾗｸﾞ	1	FC	R3/8
12	ﾚﾍﾞﾙｹﾞｰｼﾞ	1	.	.
11	浮上油取出しﾊﾞﾙﾌﾞ	1	R3/8×G3/8	Φ10竹の子ﾆｯﾌﾟﾙ付
10	ｴｱｰ調整弁	2	BC	.
9	圧力計	1	BC	1/4B×⌀60×1MPa
8	ﾄﾞﾚﾝ分離槽	1	SS,SGP	.
7	逆止弁	1	BC	Rc1/2
6	清水出口ﾊﾞﾙﾌﾞ	1	BC	Rc1/2 ﾎﾞｰﾙﾊﾞﾙﾌﾞ
5	ﾄﾞﾚﾝ入口ﾊﾞﾙﾌﾞ	1	BC	Rc1/2 ﾎﾞｰﾙﾊﾞﾙﾌﾞ
4	銘 板	1	.	.
3	ｱｲﾅｯﾄ	2	SC	M12
2	ｷｬｽﾀｰ	4		自在式ｽﾄｯﾊﾟｰ
1	本体ｹｰｽ	1	SS	.

適用型式/TYPE ・ 備考/NOTES
SD37D-C

変更日/DATE	説　明/DESCRIPTION	数/Q'TY	担当/SIGN	
.	5 .	.	.	材質 MATERIAL *
.	4 .	.	.	塗装 PAINTING *
.	3 .	.	.	めっき PLATING *
.	2 .	.	.	表面処理 SUF TRTNT *
.	1 .	.	.	公差 TOLERANCE *
				仕上 FINISH * 鋭除 DEBURR *

作成日／DATE 2024.11.01
承認 APPROVED
検図 CHECKED ・
設計 DESIGN O.H
尺度 SCALE A3 1/8

株式会社フクハラ
FUKUHARA CO.,LTD.

図面名称 DRAWING NAME カバー付 ドレンデストロイヤー
図面番号 DRAWING No. 3009126X01 H00
部品コード CODE ********** 図面区分 DIVISION ** 枚数 NUMBER 001/001